첨단화된 안경원엔 '에실로 광학기기'

신일광학, 국내 최고 안경렌즈 가공기 '넥시아' 인기리 판매… 연령대별 차등 검사하는 '비지오스마트500' 기능 최상

Essilor / Unicos 한국총판
(주)신일광학



▶에실로의 대표 자동옥습기 – 'NEKSIA'

안경렌즈의 자동 가공 시스템의 트렌드를 선도해온 에실로社의 100년 이상 축척된 기술과 노하우가 탄생시킨 세계 최고 수준의 렌즈 가공기기 '넥시아'는 2014년 말 출시 이후 약 6년 동안 1,500대 이상 판매되면서 명실상부 에실로의 대표 자동옥습기로 인정받고 있다. 가공속도와 함께 정밀도, 다양한 성능, 인체공학적 설계에서 세계 최고 수준을 자부하는 넥시아는 이미 안경사들 사이에서는 '옥습기 하면 에실로, 에실로 하면 넥시아'로 불릴 만큼 높은 신뢰를 얻고 있다. 기능에 따라 4가지(AD/ AS/ OD/ S)의 다양한 옵션으로 제공되고 있다.





보다 쉽고 편한 작업

넓은 8.4인치 컬러 터치스크린 디스플레이는 모든 기능이 아이콘화 된 직관적인 인터페이스를 채용하여 단순한 터치만으로 쉽고 빠르게 필요한 기능을 선택할 수 있다. 무엇보다 작업의 전과정에 대한 설정 단계가 센터링 파트에 위치하도록 설계돼 몇 번의 클릭만으로도 작업준비를 신속하게 진행할 수 있다.

방대한 작업 데이터 저장

최대 1천 건의 작업 전 과정의 이력과 데이터를 보관할 수 있는 넥시아의 데이터베이스는 운용의 효율을 증대함은 물론 사용자의 소중한 시간을 절약 시켜줄 수 있다.

▶각막지형 측정기 – 'VX-110'

굴절력 측정 및 원추각막과 같은 질환의 진단이 가능한 통합된 각막지형 측정기인 VX110은 콘택트렌즈 피팅과 같은 기능 등을 할 수 있다는 특징을 갖고 있다. 또한 와이파이, USB 네트워크 등을 통해서 측정된 데이터를 저장, 공유하는 것도 가능하다.



굴절력 측정과 비주얼 퍼포먼스

1/100D단위의 초정굴절력(난시와 축), 작은 동공에서 굴절력 측정이 가능하고, 7mm 동공에 대해서 1,400 포인트의 분석까지 확인할 수 있다. 주간시와 야간시를 측정하는 별도의 테크놀로지를 갖추고 있어 안경사들의 감탄을 사고 있다.



각막분석

원추각막과 각막질환 검사를 위한 각막지형 분석 및 동공 직경의 측정을 할 수 있고, 콘택트렌즈의 피팅 역시 수행할 수 있다.





▶자가진단 시력 검사장비 – 'VISIOSMART500'

인체공학적 설계의 비지오스마트500은 시력, 색각, 융합, 대비, 시야계, 적녹 등 포괄적인 검사가 가능하고 연령대별 차등 검사 프로토콜이 완비됐다는 장점도 갖고 있다. 사용자 친화적인 디자인은 물론 메뉴의 한글화 및 한글 음성 지원으로 손쉬운 사용이 가능하다.

문의 02)752-2325

글라스월드 가맹점 모집

업계최초!!!

이젠 투자받고 체인하자

가맹비무료!

0원

"인테리어 'NO, NO'
간판 변경만으로도 최고의 혜택을 드립니다."

1,600만원 상당혜택

500만원 가맹비 면제	**300만원** 간판비 변경지원
500만원 안경렌즈 전량위탁	**300만원** 안경테 위탁

로열티 : 월 30만원 (VAT제외)

글라스월드에서는 놀라운 혜택과 비전을 함께 할 원장님의 연락을 기다립니다.

가맹문의 : 010-6470-4866 Tel : 02)6299-7731

FOREIGN NEWS

정리_허정민 기자


올해 출시할 예정인 레노버 US의 씽크 리얼리티 A3. 5개의 가상 화면으로 여러 가지 업무를 동시에 진행할 수 있다.

레노버, 'AR 스마트글라스' 공개

Lenovo US社가 지난 10일 법인용 증강현실(AR) 스마트글라스인 'Think Reality A3'를 발표했다. 레노버가 지난 2019년에 발매한 기업용 AR/ VR 헤드셋 'A6'보다 경량화 된 5개의 화면을 탑재한 AR글라스로써 이를 통해 한꺼번에 여러 업무를 처리할 수 있다. 이 제품은 오는 2분기 경에 출시될 예정이다.

코로나로 심각한 불황 겪는 일본 안경공장

日 안경산지 사에바市의 안경공장 매출 80% 하락… 캐쉬백 캠페인 펼치며 안간힘


리뉴얼된 안경마을 사바에의 PR간판.

일본 안경생산량의 절대 다수인 96%를 차지하고 있는 후쿠이현 사바에市의 안경산업이 불황에 허덕이고 있다. 불황의 큰 이유는 코로나19의 확산으로 작년 2월부터 중국에서 재료와 부품 공급이 끊기면서 제조에 큰 차질을 빚은 때문이다. 이와 함께 해외 OEM이 연이어 취소되었고 락다운에 의해 안경 납품이 중단되며 관련기업들의 자금 회수가 어려운 상태에 빠졌다. 특히 지난해 2~4월에는 세계 국제광학전이 연이어 취소된데 이어 소매점의 주문이 줄면서 사바에시의 안경산업 매출이 한때 80%까지 추락했다. 연간 약 500억엔(한화 약 5,283억원)이던 사바에市 안경공장 출하액이 지난 6월에 다소 회복되기는 했지만 여전히 예년의 절반 수준에 머무르고 있는 것이다.

경기 침체를 대변하듯 작년 10월에 치러진 일본의 최대 광학전인 도쿄국제안경전(iOFT)에도 후쿠이현의 안경기업은 해마다 80곳 이상이 참가했지만 지난해는 50개사에 그쳤다. 후쿠이현안경협회의 관계자는 "현재도 각 기업이 고용보조금으로 생산과 고용을 조정·유지하면서 코로나 상황을 극복하기 위해 애쓰고 있다"고 전했다.

'사바에 안경을 구입하세요~'

후쿠이현안경협회는 이 같은 최악의 불황 사태를 극복하기 위해 사바에시와 연계해 D2C 사업 등 지금까지 없었던 다양한 정책을 적극 추진하고 있다. 작년 말에는 사바에산지활성화협의회를 설립해 총 1억 5000만엔(약 15억 8000만원)의 캐쉬백 캠페인을 올해 3월 31일까지 전개하고 있다. 캠페인 기간 중에 사바에산 안경을 구입한 고객에게는 선착순 4만명에게 각 3천엔(약 3만원), 그리고 100명 중 1명에게는 추첨을 통해 2만엔(약 21만원)을 캐쉬백해 주는 등, 사바에가 일본 전역의 안경 소비자를 위해 처음으로 소비 환기사업을 시행하고 있다. 이 사업에는 안경업계 상위 20개사와 협력해 일본의 약 1만 2000여 안경원 중 4000곳 이상이 동참하고 있다.

사바에 시민 14%가 안경계 종사

사바에市의 안경산업은 섬유, 칠기와 함께 시의 기간산업으로 시민 7명 중 1명이 안경산업에 종사하고 있다. 후쿠이현안경협회의 타니구치 야스히코 협회장은 "사바에라는 지명의 인지도는 어느 정도 알려졌지만, 아직 충분하다고 생각지 않는다"며 "우리는 코로나 불황을 극복하고 세계에 자랑할 수 있는 사바에 안경의 매력을 지속적으로 어필하는 산지 산업으로 만들기 위해 더욱 노력하겠다"고 강조했다.

'AR고글? 군견에게 양보하세요'

美육군, AR로 군견에게 시각적 신호 제공… 작전 수행하는 고글 개발 중

미국 육군이 군견용 증강현실(AR) 고글을 개발하고 있다.

군견과 훈련사의 훈련은 일반적으로 훈련사가 군견 가까이에 접근해 있어야 하는데, 일부 작전 환경에서는 군견 인근에 있으면 안전사고 위험이 높아져 훈련사의 부상이 종종 발생해 원거리 명령 전달이 가능한 기술을 필요로 했다.

과거에는 군견과 원격으로 통신하는데 카메라와 무전기를 사용했는데 이러한 방법은 군견에게 혼란을 줌으로써 임무 실패가 잦았던 것이다.

미육군연구소의 선임과학자인 스티븐 리 박사는 "이 기술은 아직 예비단계에 있지만 프로토 타입의 효과가 입증되고, 예비 연구결과가 매우 유망한 것으로 확인됐다"며 "이 기술은 우리에게 군용견과 보다 더 잘 소통할 수 있는 핵심 도구를 제공할 것"이란 기대를 전했다.

'안경, 앞으론 당당하게 착용하세요'

美 ABC7 앵커, 안경 피하던 딸 위해 안경 착용하고 방송… 전국서 응원 화답

안경 착용을 싫어하는 어린 딸과의 약속을 위해 일주일간 안경을 쓴 채 뉴스를 진행한 앵커가 화제로 떠올랐다.

미국 시카고의 ABC7 뉴스의 탄자 바비치 앵커는 지난달 초 뉴스 클로징 멘트에서 "왜 갑자기 안경을 썼냐고 묻는 분들이 많았다"며 "안경이 남들에게 어떻게 비춰질지를 걱정해 착용을 거부하는 딸을 위해 지난 일주일간 안경을 직접 착용해봤다"고 밝혔다.

계속해서 그는 "사람들이 당신에 대해 무슨 생각을 하든 상관할 일이 아니다. 있는 그대로 당당하게 자신이 되세요. 나머지는 스스로 해결될 것"이라고 강조했다.

2021 전북과학대학교 안경광학과 추가 모집 (2년제)

■ 원서접수

원서접수	합격자 발표	합격자 등록
~2021. 2. 27. (토)까지	수시	개별통보

■ 원서접수 방법 (무료)
- 전화접수: TEL 063-530-9250~3
  063-530-9256/9237

■ 장학혜택 및 기타
- 가족 장학금 외 다양한 장학금 혜택
- 현대식 기숙사 시설 및 타지역 학생 전원 기숙사 입사 가능
- 입학우수장학금 재학 중 등록금 전액 (고교내신 또는 수능 3등급 이내, 당해연도 고교졸업자)

■ 전형방법
- 일반전형: 고등학교 졸업 예정자 및 졸업자
- 특별전형: 안경사 직계자녀, 형제자매, 배우자 / 산업체에서 6개월 이상 근무경력자
- 정원외전형 : 전문대학 및 대학졸업자 / 농어촌학생지원자

■ 입학상담 : 안경광학과 063-530-9250~3 / 063-530-9256 / 063-530-9237
Mobile 010-2025-1314 / 010-8642-9460 / 010-3675-9251
010-3305-1763 / 010-2987-9075

■ 학과 특성
- 매년 높은 취업률
- 매년 높은 국가시험 합격률
- 안경사국가시험 전국수석 배출 (총5회) (2005, 2013, 2017, 2018, 2020년)



왜 '미양의 여과장치'를 찾는가?

국내 최고 기능으로 개발된 렌즈 슬러지 여과장치
미양광학의 명성인가, 축적된 기술의 품질때문인가

1) 3단계 필터 채용 1단계 : 자연 여과식
2단계 : 탈수 여과식
3단계 : 가압 여과식
2) 가공 렌즈 개수 카운터 기능 내장
- 카운터와 연동된 필터 교체 알림 기능
- 필터 단계별 카운터 설정 기능
3) 손쉬운 필터 교체 및 폐기
4) 옥습기 사이즈에 맞춘 소형화 설계
5) 수위 센서를 통한 물 부족 및 과다,
물펌프 이상 여부 확인 가능
6) 순환형 모델

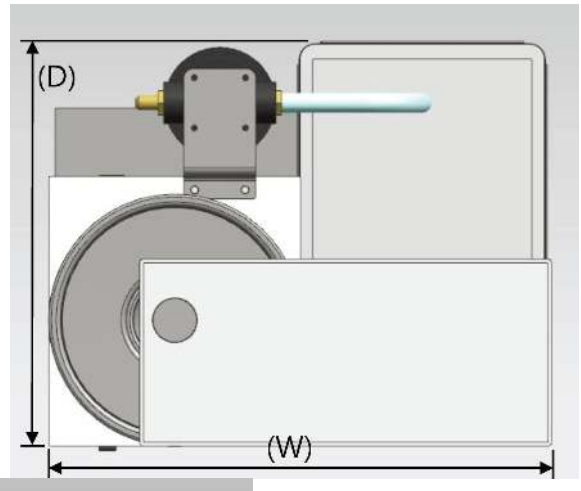

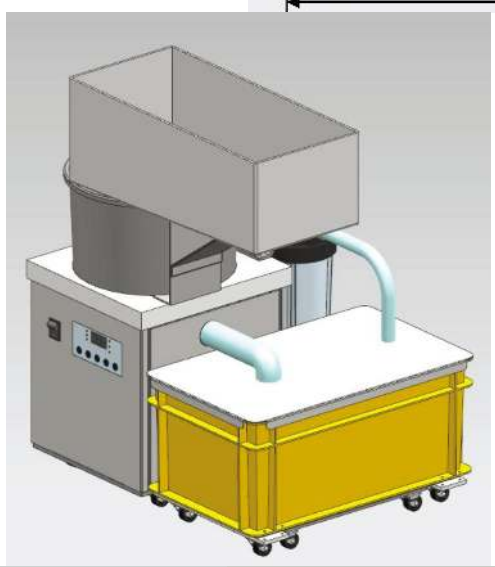

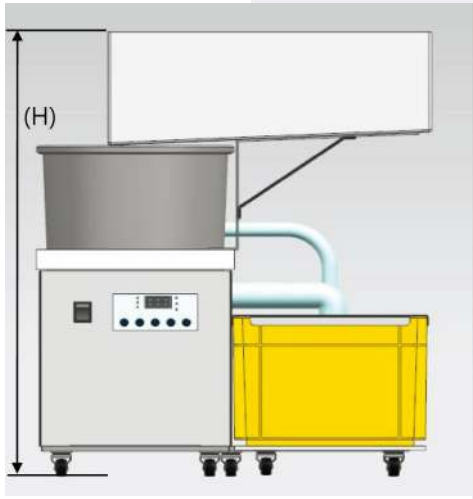



외관 크기 560(W) X 450(D) X 684(H) [mm(±5%)]
사용 전압 220VAC 50/60Hz

미양광학㈜

서울 중구 세종대로 2가길 30 www.miyang.kr
TEL 02)779-7400~2 FAX 02)777-4730
영업이사 김창해 010-4491-4009
기술부 부장 정민우 010-2465-6621

News



멋쟁이 컬렉션 '마스카' 신상 출시

트렌드 세터의 아이웨어 MASKA에서 클리어 콤비 도수테 JACE를 출시했다. 새롭게 선보인 제이스는 아세테이트 소재의 에비에이터 프레임과 엔드피스부터 템플까지 베타티타늄 소재의 로즈 골드 메탈 밸런스가 완벽하게 조화를 이루는 컬렉션으로 모던함과 시크한 매력을 동시에 갖고 있다는 호평을 받고 있다. 문의 02)6927-5151

콘택트렌즈

'콘택트 사용설명 걱정 끝!'

바슈롬코리아, 안경사用 콘택트 사용설명 동영상 제작… 고객 설명에 편리

㈜바슈롬코리아(대표 김형준)에서 소비자들에게 콘택트렌즈 사용관리법을 보다 쉽게 안내하는 안경사용 동영상을 제작해 배포하고 있다. 해당 영상은 QR코드로 접속하거나 유튜브에서 '바슈롬 렌즈관리법'을 검색하면 쉽게 확인할 수 있다.

바슈롬의 교육담당자는 "세정력이 뛰어난 콘택트렌즈 관리용액을 이용하는 것은 건강한 콘택트렌즈를 사용하는 첫 걸음"이라며 "안경사들이 이번 영상을 자세히 시청하고 렌즈관리용액의 특징을 참고해 소비자에게 올바른 렌즈관리법과 우수한 제품을 안내하시길 바란다"고 전했다. 계속해서 그는 "현행법에 '안경사는 콘택트렌즈를 판매하는 경우 콘택트렌즈의 사용방법과 유통기한 및 부작용에 관한 정보를 제공하여야 한다'고 적시된 만큼 소비자에게 정확한 안내는 무엇보다 중요하다"고 덧붙였다. 문의 070-7167-9922

안경렌즈

호야, '라이프스타일3' 새해 첫 출시

세계적 특허기술인 B.H.T 보정기술 적용한 프리미엄 맞춤렌즈로 시야감 최상

한국호야렌즈㈜(대표 정병헌)가 지난 4일 신제품 '라이프스타일3'를 출시했다. 시간이 지날수록 소비자의 니즈가 다양해지는 상황에서 개인별 라이프스타일에 따라 세분화된 선택이 가능한 프리미엄 제품인 라이프스타일3는 개인맞춤 시장에 새로운 기준을 제시, 지난해 선보인 발란시스 KR의 흥행 열풍을 이어갈 것으로 기대된다.

라이프스타일3는 현대인의 일상에 최적화된 3가지 디자인의 시습관에 맞는 다양해진 누진대를 제공해 렌즈 선택의 폭을 넓힌 것이 특징이다. 특히 라이프스타일3는 호야만의 세계적 특허기술이면서 최상위 기술인 좌우 도수 차이 보정기술(B.H.T; Binocular Harmonization Technology)을 적용해 착용자에게 차별화된 편안함을 제공한다.

회사 관계자는 "라이프스타일3는 세계 특허기술인 도수 차이 보



정기술이 적용된 프리미엄급 개인맞춤 렌즈로 소비자에게 그동안 경험하지 못한 편안한 시생활을 제공한다"고 설명했다.

문의 1588-5911

통했다!… 아큐브 '안경원 상생 전략'

J&J, 스마트 프로그램에 1,800여 안경원 참가… 시장 유통구조 안정화 한몫

㈜한국존슨앤드존슨 비젼(대표 이선영)의 '마이아큐브 스마트 프로그램'이 런칭 6개월 만에 1,800여 안경원과 파트너십을 맺는 등 침체된 안경업계에 새로운 돌파구를 제시하고 있다.

그동안 매입 규모에 따라 적용하던 차등 할인 방식을 벗어나 '마이아큐브 스마트 프로그램'에 가입한 모든 안경원에 판매 규모에 따라 동일 할인율을 적용한 정책이 과도한 가격경쟁과 재고 부담을 해소하며 회원 가입이 늘고 있는 것으로 전해졌다. 문의 080-023-0202

신상 인기는 '새해에도 쭈욱~'

하이비젼, G70 DASP UV ZERO 시장서 인기… 고마진 상품으로 주문↑

㈜하이비젼코리아(대표 황봉옥)에서 개발 출시한 G70 DASP UV ZERO가 시장에서 큰 주목을 받으며 새해에도 높은 판매율을 보이고 있다. 지난해 11월 초 출시 이후 약 두 달이 지난 12월에 몇 배 이상이나 판매량이 성장한 것.

하이비젼의 한 관계자는 "코로나 상황에서 주문이 계속 늘어나는 것은 제품의 우수성과 고마진 제품임을 안경원에서 파악한 때문"이라며 "국내에서 유일한 1.70 양면비구면 여벌제품이어서 관련 문의가 늘어나고, 또 자사는 수요



확대에 대응하기 위해 유통에 차질 없도록 생산량을 확충하고 있다"고 전했다. 문의 1833-3536

울트라여과기 특허출원제품
Ultra Filter Ultra
부직포 시험성적서 / 50가지 수질검사성적서 통과 인증
이중 여과장치의 가성비甲 울트라여과기
이중 여과장치의 가성비甲 울트라여과기
▶1차 10~20㎛ 부직포, 2차 1㎛ 필터로 완벽한 이중 여과기능
▶스텐레스 외관, 부직포만 교체하면 반영구적 사용 가능
▶부직포 시험성적서와 50가지 수질검사성적서를 인증 받은 특허출원제품
울트라여과기 Q&A
Q1 여과는 어떤방식으로 하나요?
A1 1차는 10~20㎛ 부직포로, 2차는 1㎛ 필터를 사용하는 이중 여과방식입니다.
Q2 수질오염문제는 어떻게 처리하나요?
A2 정수기 필터를 사용해서 수은, 폐놀등을 정제해서 배출합니다.
Q3 어떤 인증을 받았나요?
A3 K마크, 수질 50가지 통과 인증, 부직포 안전 인증을 받았습니다.
Q4 울트라 여과기 장점은 무엇인가요?
A4 특수 부직포로 자연 배수함으로써 연속해서 렌즈를 연마할 수 있습니다. 모든 소재를 스텐레스 재질로 제작하여, 부직포만 교체하면 반영구적으로 사용가능합니다.
Q5 A/S는 어떻게 하나요?
A5 2년 무상처리해 드립니다.
울트라여과기
● 울트라여과기 관련 모든 제품은 특허출원제품으로 무단 도용시 법적 처벌을 받을 수 있음을 알려드립니다.
TEL 02-973-5700 HP 010-9347-2122
Ultra Filter Ultra 울트라여과기
실용신안등록 제20-0420463호
사무실 : 서울특별시 노원구 동일로 174길 9-7 1층
공 장 : 경기도 남양주시 진건읍 독정로성지2길 111
E-mail inart8907@naver.com

물환경 보존법 안경원 폐수정화장치 설치 의무화법 제정

"10년동안 검증된 제품
안경원 폐수정화기"

NEW Upgrade 예다미

예다미 문의전화

서울/기타지역 : 010-7378-8502
인천 부천 : 010-7378-8502
경기북부 : 010-9404-9998
경기 남부 : 010-3302-6871
충남/충북/대전 : 010-8458-8508
전남/전북/광주 : 010-6837-1741
대구/울산/경북 : 010-2276-2044
부산/경남 : 010-4584-2623

예다미 작동 영상



FITI 시험연구원
FITI Testing & Research Institute

법적기준 테스트 통과

편리하고 성능 좋은
법적 기준의 부합한
10년 전통의 업그레이드 된
"안경원 폐수정화기"

판매가격 : 176만원
(VAT포함)

매월 렌즈 40만원 이상
2년 약정시

무료설치

환경을 위한 단 하나의 선택

ECO-ONE
ONE CHOICE FOR THE ENVIRONMENT

에코원 문의전화

서울/기타지역 : 010-7378-8502
인천 부천 : 010-7378-8502
경기북부 : 010-9404-9998
경기 남부 : 010-3302-6871
충남/충북/대전 : 010-8458-8508
전남/전북/광주 : 010-6837-1741
대구/울산/경북 : 010-2276-2044



(W 420 * D 400 * H 500)

무료설치

매월 렌즈 60만원 이상
3년 약정시

Point 1

소모품이 전혀 필요하지 않은
특수 필터 적용

Point 2

안경원 환경의 최적화된
미니멀한 사이즈와 심플한 디자인

Point 3

10년 노하우의 내구성과
편리하고 신속한 슬러지 처리방식

공급가능한 렌즈 품목

유명 수입렌즈/마비스 렌즈 전품목(국내생산)/한미스위스광학 C3렌즈 전품목

- 자세한 렌즈 문의는 카카오채널 "아이미광학" 친구추가 후 채팅 걸어주세요
- 상기제품 이외에도 검안기, 옥습기, 렌즈미터기 등 프로모션이 가능합니다.

안경테

세계적 인기 스위트홈의 안경은 '림락'

배우 김남희 씨 림락 R1012 착용한 후 20~30대 직장인 문의 증가



최근 넷플릭스 오리지널 시리즈로 공개된 '스위트홈'이 공개 4일 만에 한국을 포함한 11개국에서 인기차트 1위를 기록하며 전 세계적으로 인기를 끌고 있는 가운데 극중 캐릭터들의 아이템들이 많은 주목을 받고 있다. 국어교사 정재헌 역을 맡고 있는 배우 김남희 씨는 시청자들에게 가장 깊은 인상을 남긴 인물 중 하나로, 그는 일본 정통 하우스브랜드 Rimrock의 R1012 모델을 착용하고 출연했다.

올 베타티타늄 소재인 김남희 씨 안경은 더욱 슬림하고 착용감이 뛰어난 컬렉션으로 엔틱한 그레이 컬러의 조화가 고급스러움과 멋스러움을 자아내고 있다. 림락의 관계자는 "스위트홈 방영 이후 정재헌 안경에 2~30대 직장인 남성들 문의가 늘고 있다"며 "평범한 디자인에 식상하던 소비자들에게 림락 R1012 컬렉션은 가볍게 데일리로 착용할 수 있는 최고 안경이다"고 전했다. 문의 02)2653-1500



닥스의 올해 테마는 '심플라인'

시원, 헤리티지 패턴의 디자인화한 뉴 컬렉션 공개… 다양한 색상 눈길

㈜시원아이웨어(대표 고성주)에서 선보이고 있는 명품 브랜드 DAKS의 올해 선글라스 컬렉션이 공개되었다.

2021년도 닥스의 신모델 선글라스는 간결한 형태의 직선으로 모던한 감각을 가미한 것이 특징으로, 특히 엔드피스와 템플에 닥스의 헤리티지 패턴을 형상화한 디자인 포인트로 클래식한 무드를 선사하고 있다.

회사의 관계자는 "올해 닥스는 세련된 실루엣과 함께 다채로운 색상도 눈길을 모으고 있다"며 "감각적인 컬러로 완성된 비주얼은 브랜드 정통성과 패션에 활력을 불어넣는 역할을 할 것"이라고 전했다.

문의 02)565-6940

프랜차이즈

수험생에 할인 이벤트 '팡팡~'

아이세이버, 31일까지 전 제품 30% 할인… 수험생 가족에도 할인 적용



㈜아이세이버안경체인(대표 심재후)에서 수험생을 위한 '수능 이벤트'를 전개하고 있다. 오는 31일까지 실시되는 이번 이벤트는 코로나 시기에 대학수학능력시험을 치른 수험생들을 위한 특별 할인 이벤트로 수험생은 물론 함께 고생한 가족들을 위한 추가 이벤트로 진행되고 있다.

수험생에게는 안경테 전 제품 30% 할인과 블루라이트 차단 안경렌즈 코팅 무료, 안경렌즈 일회용 클리너 티슈 10매 증정, 콘택트렌즈가 증정되는 이번 행사는 추가적으로 수험생 가족에게 안경테 20% 할인을 제공한다. 회사의 한 관계자는 "자사의 모든 가맹점에 온라인으로 시력검사를 예약하고 방문하면 더욱 다양한 혜택을 제공받을 수 있다"고 전했다. 문의 062)454-0500

'아이세이버 슈퍼바이저' 인증 완료

광주경제고용진흥원, 프랜차이즈 전문 슈퍼바이저 인증기업에 '아이세이버' 선정

㈜아이세이버안경체인(대표 심재후)이 지난 11일 광주경제고용진흥원으로부터 '광주형 프랜차이즈 전문 슈퍼바이저 인증기업'으로 선정돼 인증명패를 수여받았다. 안경업계에서는 처음으로 전문 슈퍼바이저 과정을 이수해 기업인증을 받은 이번 선정은 아이세이버의 슈퍼바이저 시스템에 대한 인증을 뜻한다.

체인본부의 한 관계자는 "자사에서 지난해 처음 도입한 슈퍼바이저가 가맹점 분석을 통해 매장의 운영과 매출 활성화에 큰 기여를 하고 있다"며 "자사의 슈퍼바이저 시스템이 대외적으로 인정받아 기쁘다"고 전했다. 문의 062)454-0500



다비치 사관생도 입학식 거행

사관 15기생 72명 • 공채 25기생 20명 사관학교 입교… 4개월간 전문화 교육



㈜다비치안경체인(대표 김흥수)의 사관생 15기 72명과 공채 25기 20명의 입학식이 지난 11일 대전에 소재한 다비치 고객가치경영연구원에서 개최되었다. 코로나19를 감안해 입학생과 필수 관계자만 참석한 가운데 진행된 이날 입학식은 임원들의 환영사를 시작으로 상견례에 이어 김흥수 총괄대표의 특강으로 진행됐다.

김흥수 대표는 특강에서 안경사가 갖춰야 할 태도와 역량에 대한 내용으로 진행돼 사관·공채생들의 공감을 이끌어 냈다. 다비치안경의 관계자는 "포스트 코로나 시대에는 안경사의 역할이 더욱 중요해질 것으로 예상된다"며 "이번 사관 공채생들은 시대 변화에 발맞춰 역량 강화에 중점을 두고 교육이 진행된다"고 전했다. 한편 다비치 사관학교와 공채는 2007년부터 현재까지 14년 동안 839명의 사관 졸업생과 496명의 공채 졸업생을 배출했다.

문의 02)752-6177

렌즈미, 명동역점·선릉점 동시 오픈

서울 명동과 선릉 A급 상권서 릴레이 개원… 본부는 각종 지원 약속

㈜렌즈미(대표 서광용)의 신규 가맹점 두 곳이 동시 오픈했다. 지난 14일 명동역점과 15일 선릉점이 각각 개원한 것.

서울지하철4호선 명동역 8번 출구 인근의 명동역점은 수많은 우동인구가 왕래하는 곳으로 고매출이 기대되고, 선릉역과 신정릉역 중간지점의 선릉점은 오픈 당일 본사 지원으로 선착순 100명에게 메이크룩 팩렌즈를 선사하는 이벤트를 진행해 큰 주목을 받았다.

렌즈미의 관계자는 "1년 넘게 지속되는 코로나 사태로 안경업계의 불황이 깊은 상황에서 렌즈미를 선택하신 가맹점에 감사를 드리며 앞으로 힘껏 지원할 방침"이라며 "자사는 앞으로도 계속해서 가맹점을 위한 다양한 정책 개발에 적극 나설 것"이라고 강조했다.



렌즈미, 명동역점

문의 1577-2160

렌즈아이, 영업사원 공개 모집

전국 영업망 구축 위해 유경험자 우대… 기본급 이외에 각종 수당 지급

콘택트렌즈 체인사업을 전개하는 렌즈아이체인본부(대표 김금희)에서 전국 영업망 구축을 위해 영업사원을 모집하고 있다.

모집인원은 0명으로 학력은 무관하며 안경사와 콘택트렌즈 영업 유경험자를 우대하고 있다. 급여는 기본급과 인센티브, 영업비 등이 있으며, 그 외 4대보험, 연월차, 차량유지비는 별도 지급한다. 지원자는 이력서, 자기소개서 등을 담당자 이메일(lens-eye@naver.com)로 접수하면 된다.

문의 010-8508-4099

새해 첫 날 '구미 옥계점' 상큼 개원

이노티의 산뜻한 인테리어 연출로 오픈날 성황… 신뢰경영 다짐



㈜이노티안경체인(대표 채경영)의 구미 옥계점이 새해 첫날 신규 개원식을 가졌다.

경북 구미시 옥계동에 위치한 구미 옥계점은 오픈을 맞이하여 다수의 고객들의 관심과 방문이 이어져 오픈 열기를 더했다. 또한 외부 익스테리어는 기존 디자인에서 보다 볼륨감 있는 디자인을 접목해 모던하면서도 고급스러운 외관으로 주목을 받고 있다.

이노티의 채경영 대표는 "이노티는 브랜드 신뢰도를 바탕으로 고객만족을 위해 항상 노력하는 체인으로 언제나 '최고의 서비스와 품질로 고객만족에 최선을 다한다'를 실천하고 있다"는 뜻을 밝혔다.

문의 080-533-1000

안경사 국시 수석합격에 전형일 씨

제33회 국시서 전북과학대 5번째 수석 배출… 새내기 안경사 1,278명 탄생



전북과학대학교 안경광학과(학과장 오승진)가 제33회 안경사국가시험에서 전국수석을 차지하는 영광을 안았다. 전국수석을 차지한 전북과학대의 전형일 씨(사진)는 250점 만점에 242점(96.8점/100점 환산기준)을 취득했는데, 그는 본지와 전화에서 "올해 47살로 늦게 학업을 시작했는데, 지금까지 정성스럽게 지도를 다하신 교수님들께 감사 말씀을 드린다"며 "수석합격의 비결이라면 만학도끼리 공동 학습한 것이 주효했던 것 같다"고 말했다. 오승진 학과장은 "이번 시험에서 전국수석이라는 큰 영광을 차지한 전형일 학생에게 축하를 전한다"며 "우리 대학 안광과는 전형일 학생을 포함해 안경사 국시에서 총 5명의 전국수석을 배출한 대학으로 수석 합격자는 자부심을 갖되 항상 배움의 자세를 유지해 훌륭한 안경사로 성장하길 기원한다"고 당부했다.

한편 이번 국시는 전체 1,828명의 응시자 중 1,278명이 합격해 지난해 73.1%보다 다소 하락한 69.9%의 합격률을 기록했다.

문의 063)530-9114



Neon RGP 하드렌즈

사람은 눈물이 마르면 100% 실명하고, 또한 눈물이 적어 산소 등의 공급이 원활하지 않는 건성안은 콘택트렌즈 사용이 불가능하거나 착용이 어렵습니다. 이제 컴퓨터 작업이나 휴대폰 사용이 일상화로 안구건조 증상을 유발하는 환경에서는 눈물 저장 순환 디자인인 TSGP Lens를 착용해야 소중한 눈을 보호하세요.
국내의 대표 RGP 콘택트렌즈 네온 시리즈. RGP렌즈는 NEON Tear, Classic, Prime 렌즈가 좋습니다.

상담문의: 1644-2806

정지원 교수, 실습현장 격려 방문

수성대 안광과 재학생 현장실습장 순회 방문… 도시락과 음료 전하며 격려

수성대학교 안경광학과(학과장 강성수)의 정지원 교수가 현장실습 중인 재학생을 응원하기 위해 현장실습 순회지도를 전개해 주목받고 있다. 지난 9일부터 12일까지 실습현장인 다비치안경 죽전점·누네안과병원 등 전국 9곳의 안경원과 안과를 방문해 학생들에게 도시락과 음료를 전하며 격려에 나선 것.

정지원 교수의 미담이 대학 주변에 번지고 있는 가운데 그는 "현장에서 만난 제자들의 모습이 강의실에서의 모습과 많이 달라 보일만큼 진지해 대견해 보였다"며 "하루하루 성장하면서 모두 사고 없이 현장실습을 마치길 바란다"고 전했다.



문의 053)749-7265

각종 매체에 보도된 안경 종합뉴스





▶미세먼지로 증가하는 눈병… 대처법은?(코메디닷컴/ 12월 25일)
▶렌즈 오래 착용하면 '라식' 수술 불가능할까?(스포츠한국/ 12월 29일)
▶컬러렌즈로 멋 부리는 中 Z세대… 관련 시장 호조 예상(아주경제/ 12월 30일)
▶오렌즈, 홍대입구역에 여성전용 화장실 무료 개방(디지털타임스/ 12월 30일)
▶스마트폰 렌즈 두께 확 줄여줄 '초박막렌즈' 나와(디지털타임스/ 1월 1일)
▶포항 유치장 수감 40대 안경다리 삼켜 병원 이송(매일신문/ 1월 3일)
▶대구보건대 안경광학과… 국내 최대 취업처 확보 • 졸업생 안경원 개원 최다(영남일보/ 1월 4일)
▶시력교정술 불가능한 수험생 및 사회초년생, 렌즈 선택 기준은?(스포츠경향/ 1월 4일)
▶코리아메디케어, 2021한국브랜드리더대상 '콘택트렌즈 세정제' 부문 대상 수상(문화뉴스/ 1월 4일)

★Star★ EyeWear

'아이웨어의 힘'… 또 다른 나를 찾는다!

차가운 바람이 불어오는 요즈음 시선을 사로잡는 개성과 감각미가 물씬 풍기는 다양한 아이웨어들. 각종 인쇄 매체나 TV 속 연예인들의 선글라스 패션이 그대로 소비자에게 이어지는 유행의 패러다임 속에서 최근 트렌드 세터 연예인들이 착용한 아이웨어는 어떤 것이 있을까. 뭇사람들의 시선을 한순간에 모으는 유행 1번지 스타들의 화려한 아이웨어. 그 놀라운 세계로 쏘~욱 들어가 보자.



배우_기네스 펠트로 미국의 배우 기네스 펠트로가 거리를 산책하는 모습을 선보였다. 멋스러운 에비에이터 스타일의 선글라스와 편안한 트레이닝복 차림의 조합이 최적의 조화를 이루고 있다.



가수_채리나 가수 채리나가 볼드한 아웃라인의 안경을 쓴 셀카를 자신의 SNS를 통해 선보였다. 오버사이즈의 림이 최상의 귀여움을 전달하고 있다.



배우_다코타 존슨 미국의 배우 다코타 존슨이 최근 외출 샷을 선보였다. 엷은 틴트 선글라스와 마스크, 비니 등으로 조합한 샤프한 룩이지만 다시 한 번 돌아보게 만드는 매력을 지니고 있다.





배우_제니퍼 로페즈 유명배우 제니퍼 로페즈가 패션의 포인트로 오버사이즈 선글라스를 선택한 모습을 선보였다. 캣츠아이 스타일을 닮은 디자인과 그라데이션 렌즈가 유니크한 컬렉션을 완성했다.



가수_레이디 가가 세계적인 팝 가수 레이디 가가의 근래 파파라치 컷이 온라인을 통해 공개됐다. 노멀한 뿔테를 쓴 모습은 무대 위 그녀의 모습과 큰 차이를 갖고 있어 더욱 눈길을 끌고 있다.

가수_숙행 트로트계의 떠오르는 신예 가수인 숙행이 안경 셀카를 선보였다. 오버사이즈의 라운드 림이 심플한 숙행의 안경은 본래 그가 가진 깜찍함을 더욱 크게 상승시켜 주고 있다.



모델_켄달 제너 미국의 모델 켄달 제너의 최근 파파라치 컷이 공개됐다. 작은 사이즈의 림이 돋보이는 라운드 스퀘어 스타일의 짙은 선글라스가 뜻밖의 이채로움을 과시하고 있다.



모델_카일리 제너 미국의 모델 카일리 제너의 아웃룩이 시선을 집중시키고 있다. 검은 마스크와 비니, 그리고 패션의 포인트로 짙은 선글라스를 선택해 그의 센스가 돋보이고 있다.



인플루언서_올리비아 팔레르모 미국의 유명 TV드라마 '가십걸'의 실제 모델로 알려진 인플루언서 올리비아 팔레르모의 모습이 포착됐다. 독특한 마스크와 우아한 디자인의 선글라스가 시선을 사로잡고 있다.



가수_민니 걸그룹 (여자)아이들의 멤버 민니가 캣츠아이 스타일의 옐로우톤 렌즈가 장착된 선글라스 셀카를 공개했다. 유니크한 림 스타일이 시선집중의 효과를 갖고 있다.

나도코리아

검색



내짝꿍



안경앤안티포그크리너



뷰오케이



엑스트라안티포그젤



루이



수경용 안티포그 2종





SNRD 김서림 방지 클리너



내짝꿍

안티포그 or 김서림

상품검색

www.nadokorea.co.kr
Tel. 053)353-9992 대구 북구 노원로48길7
Fax. 053)351-4063

서울대리점 케미그라스
늘푸른옵티칼
안경렌즈의 모든것 www.evergreenoptical.co.kr
문의 전화 1544-8668 FAX : 02.318.0780

Success item

1박스도 전국 무료배송
EIN®
아인인터내셔날
EDP 01 EDP 02 EDP 05
www.ahinkorea.com
주문 전화 031)987-9173

다비치 안경원

다비치안경체인 / 문의 02)752-6177



다비치안경, 안양 비산점

전문성, 고객서비스, 인재양성 등이 어우러진 융합경영을 통해 고객만족을 극대화한 다비치안경체인은 타사와는 구분되는 전략정책, 제품개발 등으로 국내시장을 대표하고 있다.

아이세이버 안경원

아이세이버안경체인 / 문의 062)454-0500



아이세이버안경체인, 하당점

영국식 검안을 자랑하고 있는 아이세이버안경체인은 세이버키퍼, 세이버가이드 등 자체 개발한 스마트 관리 프로그램 등과의 조화로 업계의 떠오르는 체인으로 유명세를 얻고 있다.

Transitions Signature GEN8

에실로코리아 / 문의 1600-8121



'가장 완벽한 변색렌즈'로 꼽히고 있는 트랜지션스 시그니쳐 GEN8은 한층 업그레이드된 사파이어, 퍼플, 에메랄드, 앰버 등 다양한 컬러 등으로 인기를 얻고 있다.

매직폼 ST

케미그라스 / 문의 055)387-3030



케미렌즈의 프리미엄급 누진렌즈 매직폼 ST는 누진 부적응자, 초보자, 경력자에 관계없이 모두가 편안한 착용과 쉬운 적응으로 소비자에게 높은 착용 만족도를 기록 중이다.

엣지 패드

아인인터내셔날 / 문의 031)987-9173



코팅렌즈에도 사용할 수 있는 우수한 접착력을 자랑하는 아인인터내셔날의 엣지 패트, 일명 뽕 패드는 각종 옥습기에 호환될 수 있도록 다양한 사이즈가 준비돼 있다.

O´clo

로덱 / 문의 043)274-2520



옥습기로부터 발생하는 슬러지를 필터링하여 손쉽게 폐기할 수 있는 연마폐수 처리장치인 오클로는 간편한 슬러지의 분리 및 처리방식 등으로 높은 효용성을 지니고 있다.

아이데코 안경원

지앤디 / 문의 031)427-2526


아이데코, 파주 운정점

안경원의 불황이 길어지면서 100% 위탁경영이란 혁신적인 시스템으로 평가받고 있는 아이데코는 안경사가 오직 고객만족에만 몰두할 수 있는 환경을 만들어 인기가 높다.

MAKEOVER, HOLIVE

렌즈미 / 문의 1577-2160


수진, 홀리브

베이지와 오렌지 빛이 감도는 크리미한 브라운 색상, 또 진한 서클라인으로 부드럽게 발색돼 힙한 기분의 날에 착용하기 안성맞춤인 홀리브는 토요일이나 페스티벌에 잘 어울린다.

DEKO NIR Guard

데코비젼 / 문의 02)335-7077



자외선과 청광, 근적외선을 모두 차단할 수 있는 기능성렌즈인 데코 NIR 가드는 현재 시대를 살아가는 모든 이들에게 가장 필요한 솔루션으로 높은 주목을 받고 있다.

이태리 감각을 착용해보세요 - 'M.TATE'

㈜제이에스아이웨어 문의 070-8831-1001

M TATE

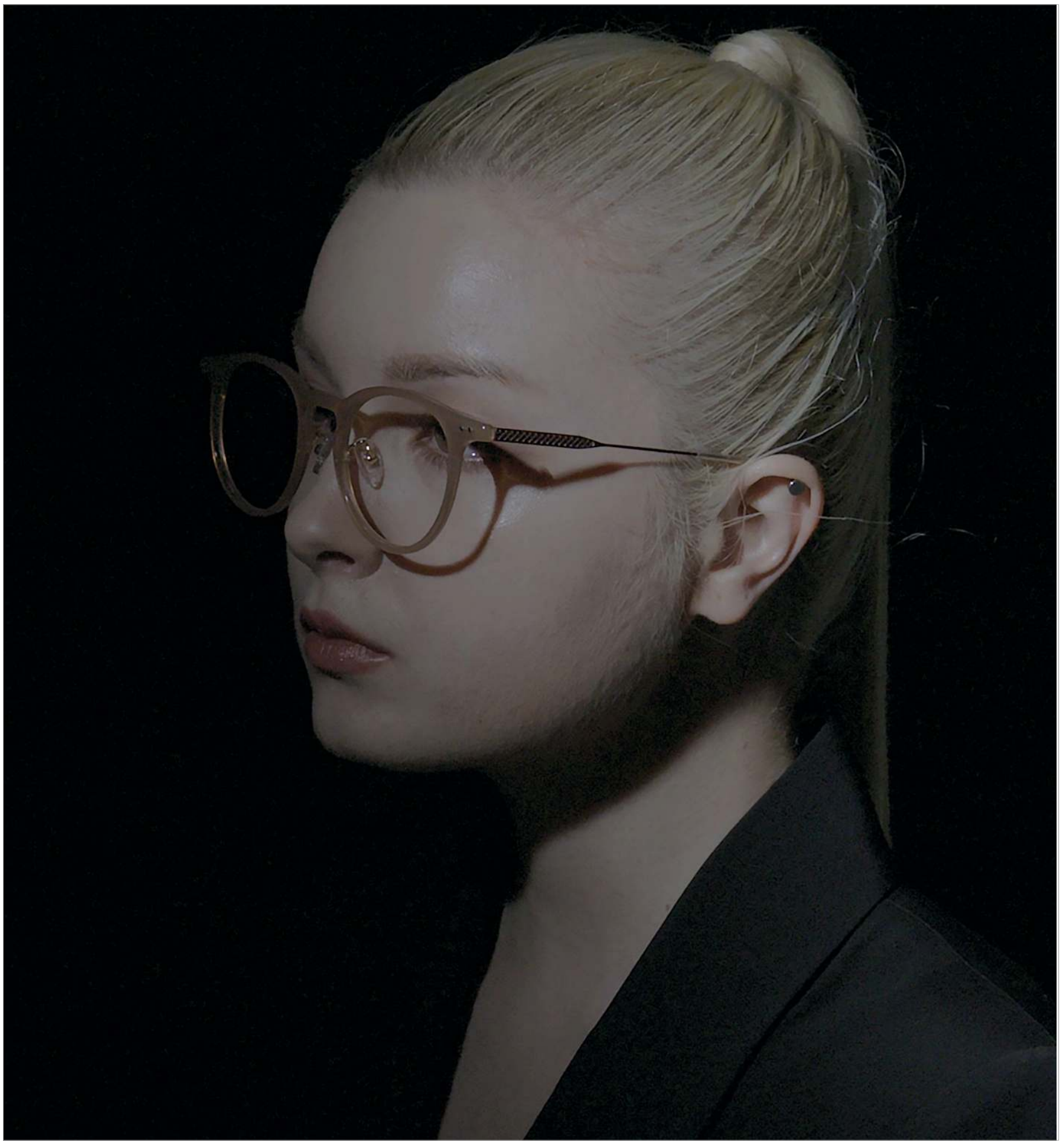

M.TATE는 유연한 사이즈 밸런스와 차별화된 디테일로 기본에 충실한 안경이란 호평을 받고 있다. 최고의 가벼운 안경 소재인 울 티타늄의 M.TATE-LUX, βTi타늄을 사용한 M.TATE-MTT, 아세테이트로 만든 편안한 안경 M.TATE-MTA, 기본형 디자인의 M.TATE-MT 등 다양한 모델은 언제나 착용자들에게 감탄을 선사하고 있다.

Entertain-ment



'내가 바로 안경 요정입니다!'

트로트 가수 송가인이 지난달 말 서울 영등포구 여의도의 KBS공개홀에서 열린 '트롯 전국체전'에 참가하기 위해 출근하고 있다. 이때 송가인은 마스크와 함께 핑크빛 립이 돋보이는 하금테 스타일의 도수 테를 착용해 '안경 요정' 같은 깜찍함을 보여줘 그를 기다리던 수많은 팬들의 환호성을 받았다.

과거 일상 회상한 아이비 '방구석 추억여행 출발~'



가수 아이비가 과거 일상을 회상했다.

아이비는 지난 12월 24일 자신의 인스타그램에 '마스크 없던 때가 이상하게 느껴질 정도네. 방구석 추억여행은 계속 됩니다'라는 짧은 글과 함께 한 장의 사진을 게재했다. 사진 속 아이비는 선글라스를 쓴 채 옆태를 뽐내고 있는데, 군살 하나 없는 몸매와 완벽한 얼굴로 감탄을 자아냈다.

동안 미모 자랑 이다지 '내가 몇 살로 보이나요'



역사 강사인 이다지가 동안 미모를 뽐낸 사진에 이목이 쏠리고 있다. 이다지는 최근 자신의 인스타그램에 '오잉'이란 글과 함께 영상 한 편을 게재했는데, 영상 속에서 그는 차 안에서 둥근 오버사이즈의 안경을 쓴 채 미소를 지으며 고개를 갸우뚱하고 있다. 특히 이다지는 나이가 가늠되지 않는 동안 미모와 사랑스러운 분위기로 보는 이들의 시선을 사로잡고 있다.

안경과 인연 깊은 소녀시대 '태연'

청초한 분위기 속에 '탱구는 언제나 깜찍~'… 동안 미모는 덤





걸그룹 소녀시대의 멤버 태연이 깜찍한 매력을 선보였다. 지난 3일 태연은 개인 인스타그램에 여러 장의 사진을 게재해 팬들의 시선을 사로잡은 것. 공개된 사진에서 태연은 검정색 의상을 입고 볼드한 스타일의 검은색 안경을 쓰고 카메라를 응시하고 있는데, 특히 새하얀 피부와 귀여운 동안 비주얼의 청초한 분위기가 눈길을 끌었다.

이 사진을 접한 누리꾼들은 '너무 귀여워' '점점 어려지는 듯' '탱구는 나이를 안 먹네, 부러워' 등 다양한 반응을 보였다.

한편 태연은 케이블 tvN '놀라운 케이블 채널-도레미 마켓'에 출연 중이다.

생머리 어울리는 '고소영' 라운드 테로 청순미 과시

배우 고소영이 새해 아침의 풍경을 공개했다.

고소영은 지난 7일 인스타그램에 'First shoot of 2021(2021년의 첫 촬영)'이라는 글과 함께 사진을 게재했다. 사진 속에서 고소영은 꽃 장식이 인상적인 생크림 케이크를 먹으며 여유로운 모습인데, 긴 머리카락을 귀 뒤로 넘기고 동근 림의 안경을 착용해 여신의 청순함을 과시했다.



드라마 종영 인사 전한 박은석

'시청자 분들에게 감사'… 블랙 선글라스 눈길



배우 박은석이 지난 5일 자신의 인스타그램을 통해 '길고도 긴 촬영 끝에 드디어 마지막 21회까지 무사히 왔습니다. 우선 시청자 여러분께 진심으로 감사의 말씀을 전합니다'라는 글과 함께 공개한 사진에는 가죽 재킷을 입고 검은 선글라스를 착용한 채 바이크에 걸터앉아 있는 라이더로서의 매력을 과시했다. 한편 박은석은 지난 5일 종영한 SBS 드라마 '펜트하우스'에 출연했다.



발랄하고 깜짝한 이영지 이벤트형 아이웨어 착용

래퍼 이영지가 유쾌한 일상을 공유했다. 지난달 말 이영지는 자신의 인스타그램에 공개한 여러 장의 사진에서 벨벳 소재의 트레이닝복을 입고 선인장 모양의 선글라스를 머리에 걸친 채 깜찍한 표정을 짓고 있다. 파티 소재로 많이 이용되는 이벤트 아이웨어를 이용해 발랄한 분위기를 만든 래퍼의 일상에 팬들의 이목이 집중되고 있다.

Quiz

			4		2		5	6
4		6					7	
	5	2		6		8	4	9
		3		8	5		9	4
7	8		9	4		6		
2			3	7		5	8	1
8	6	1	7				3	
			5		8	2		
5				3		9		8

SUDOKU 정답

1	7	8	4	9	2	3	5	6
4	9	6	8	5	3	1	7	2
3	5	2	1	6	7	8	4	9
6	1	3	2	8	5	7	9	4
7	8	5	9	4	1	6	2	3
2	4	9	3	7	6	5	8	1
8	6	1	7	2	9	4	3	5
9	3	4	5	1	8	2	6	7
5	2	7	6	3	4	9	1	8

SUDOKU 기초 공략

스도쿠는 18세기 스위스의 수학자 레온하르트 오일러가 만든 Magic Square라는 게임에서 유래된 논리 퍼즐이다. 세계적으로 인기 있는 숫자 퍼즐에 도전해보자.

▶ **스도쿠 게임 규칙**

1. 모든 세로줄에는 1~9까지 숫자가 겹치지 않게 들어간다.
2. 모든 가로줄에는 1~9까지 숫자가 겹치지 않게 들어간다.
3. 가로 세로 3×3칸의 모든 블록에도 1~9까지의 숫자가 하나씩 들어간다.

daing MEDIA(두잉미디어) Optic Weekly
우(04501) 서울특별시 중구 만리재로 185 KCC파크타운 103동 1403호
대표전화 : (02)-313-5585 FAX : (02)-363-0345 구독신청 : 070-8955-1353
이메일 : opticweekly@naver.com 홈페이지 : www.opticweekly.com
취재국 : (02)-363-3886 영업국 : (02)-363-3885 광고신청 : (02)-363-3885
등록일 : 2010년 1월 6일 등록번호 : 서울 다09905(본지는 신문윤리강령 및 그 실천요강을 준수합니다.)
구독신청 : 우리은행(1005-801-615564) 예금주 : 두잉미디어
두잉미디어 대표: 허 선 옵틱위클리 발행인: 심미영 간별: 격주간 구독료: 년24,000원 1부: 1,000원

NEW 클리어씨(Clearsee) 김서림방지 안경닦이

감각적인 인쇄 지퍼백 포장으로 새롭게 선보입니다!

전세계 Major Lens Maker에 공급되는
100% Made in Korea 극세사원단 사용

최소주문수량
: 1BOX(50개)



사용전 사용후



포장지퍼백 사이즈
12.5(세로)x10(가로)cm

✓ 원단부터 **전공정 자체공장**에서 진행 ▶ **안정적인 품질 & 우수한 성능 구현**

✓ 무지, 1도, 엠보, 전사 등 **다양한 인쇄가능** (전사 김서림방지 안경닦이 **국내유일**)

✓ **고급인쇄** 지퍼포장 & 튼튼한 이너박스겸용 **디스플레이박스 제공**

안경닦이 사이즈
15(세로)x18(가로)cm



엠보 전사

6~12개월 사용가능

1회 사용시 12시간 지속

300회 이상 사용가능

✓ 다양한 렌즈에 **우수한 성능발휘**
(Uncoated렌즈, AR렌즈, 발수코팅렌즈, 초발수코팅렌즈 등)

✓ **국내외 유해물질 인증 / EU안정규정 부합 / 미국독성안전규정부합**
(REACH, MSDS, 안전기준적합확인)

✓ **안전기준 적합확인 번호 획득** (신고번호 GB19-07-0048호)

안전기준 확인

Address. 대구광역시 동구 팔공로 47길 29 (봉무동)
Tel. 053-984-9860 **Fax.** 053-588-6076
E-mail. cmakorea@cmaglobal.net

안경케이스 쇼핑몰
www.cmaglobal.shop

Creative Microfiber Art®
CMA GLOBAL
(주)씨엠에이글로벌

Optic Weekly

www.opticweekly.com

깊이가 다른 안경 전문신문 주간 옵틱 위클리 2021년 1월 15일 발행 (264호)

ABC 부수인증매체 한국ABC협회

안경원 전문 쇼핑몰
http://www.eyelish.kr
지하철 3호선 주엽역 5번 출구
예가안경 ● 031.924.7008

LENS ME

당신의 성공,

최고의 파트너가 되겠습니다.



혼자서도 충분해요

렌즈미 최초 자동화 시스템

무인 판매 시스템

자동 발주

자동 고객 관리

더 이상 판매는 신경쓰지 마세요.
추가적인 인력 필요없이 바코드만 찍으면 됩니다.

안경 매출 동반 상승

렌즈미 가맹 후 매출도 올랐어요



<매출 변화 그래프>
● 렌즈미 가맹 전 ● 렌즈미 가맹 후

지금 문의하세요!

오픈 프로모션 진행 중

전국 상담 번호

010-9487-9045